NITYAM

Lampe UV anti-insectes volants

LDAM_HVG_607

Merci d'avoir acheté ce produit.Veuillez lire ces instructions avec attention avant utilisation.

Utilisation à l'intérieur seulement

Consignes de sécurité importantes

1. Faites particulièrement attention et vérifiez si la tension (220-240V) et la fréquence (50Hz) correspondent au produit.
2. L'appareil doit être maintenu hors de portée des enfants.
3. Ne pas toucher le filet intérieur et la lampe directement.
4. N'allumer l'appareil que lorsqu'il est correctement assemblé.
5. Pour vous protéger des chocs électriques, ne plongez pas cet appareil dans l'eau ou tout autre liquide (grille, cordon, fiches, etc).
6. Débrancher l'appareil de la prise secteur lorsqu'il n'est pas utilisé et avant de le nettoyer. Laissez-le refroidir avant d'ajouter ou de retirer des pièces et avant de nettoyer l'appareil.
7. Ne faites pas fonctionner un appareil avec un cordon ou une fiche endommagé. Après un dysfonctionnement ou un endommagement quelconque de l'appareil, renvoyez-le au centre de service autorisé le plus proche pour un examen, une réparation ou un réglage. Contactez le Service Après-Ventes Nityam sur le site internet **www.nityamlight.com**.
8. Ne pas utiliser l'appareil pour un usage autre que celui prévu. Cet appareil n'est pas destiné à un usage commercial.
9. Il est normal d'entendre des sons tels que des craquements lorsque des insectes volants ou des moustiques touchent le tube.
10. Toujours commencer par vérifier que l'interrupteur est sur Arrêt (O), puis brancher la fiche dans la prise murale. Pour déconnecter, éteindre l'appareil, interrupteur sur la position (O), puis retirer la fiche de la prise murale
11. Ne pas placer l'appareil sur ou à proximité d'un brûleur électrique ou à gaz chaud. Tenir à l'écart des matériaux inflammables tels que les rideaux et les draperies lors de son fonctionnement.
12. Laisser suffisamment d'espace libre entre l'appareil et tout autre objet lorsqu'il est utilisé, au minimum 1 mètre.
13. Ne pas laisser pendre le cordon.
14. Ne pas couvrir l'appareil pendant son utilisation.
15. Cet appareil peut être utilisé par des enfants âgés d'au moins 8 ans et par des personnes ayant des capacités physiques, sensorielles ou mentales réduites ou dénuées d'expérience ou de connaissance, s'ils (si elles) sont correctement surveillé(e)s ou si des instructions relatives à l'utilisation de l'appareil en toute sécurité leur ont été données et si les risques encourus ont été appréhendés. Les enfants ne doivent pas jouer avec l'appareil.
16. Si le câble d'alimentation est endommagé, il doit être remplacé par le fabricant, son service après-vente ou des personnes de qualification similaire afin d'éviter un danger. Merci de contacter notre SAV au **www.nityamlight.com**.
17. L'appareil n'est pas approprié pour une utilisation dans les granges, étables et locaux analogues.
18. Lors de l'utilisation de câble prolongateur, maintenir la prise de courant au sec et éviter d'endommager le câble.
19. L'appareil ne doit pas être utilisé dans des emplacements où la présence de vapeurs inflammables ou de poussières explosives est probable
20. Les équipements électriques et électroniques font l'objet d'une collecte sélective, votre appareil ne doit pas être éliminé avec les déchets non triés (déchets ménagers) mais doit être envoyé dans des installations de collecte séparées destinées à la valorisation et au recyclage. Se renseigner auprès des autorités locales ou de votre magasin pour connaître les conseils de recyclage.
21. Accrochez ou positionnez l'appareil à un endroit que les enfants ne peuvent pas atteindre (> 2 mètres de hauteur).

AVERTISSEMENT - Cet appareil contient un émetteur UV. Ne pas regarder fixement la source de lumière.

Spécifications techniques

Tension de la grille : **2000-2500V**
Puissance assignee : **11W**
Tension : **220-240V~ 50/60Hz**

Comment nettoyer la grille anti-insectes volants

Éteindre l'appareil et s'assurer que la prise est débranchée de toute source de courant.

Retirez et nettoyez le plateau. Pensez à nettoyer la grille et vider le plateau environ 1 fois par semaine en fonction de l'utilisation du produit

Comment attacher le clip de suspension

Veuillez attacher le clip de suspension sur le dessus de l'appareil. Veuillez s'il vous plaît vous reporter au visuel de gauche.

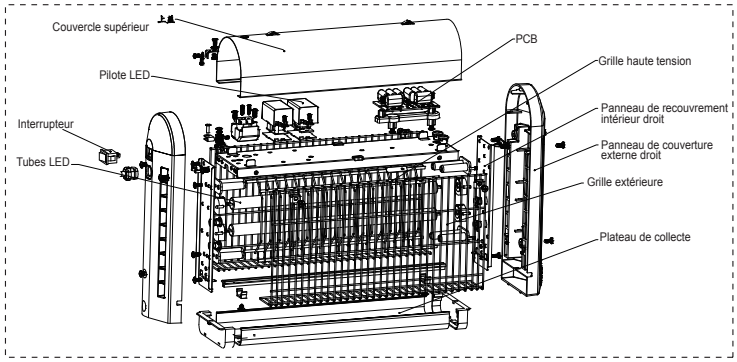

MISE EN GARDE : Les lampes de cet appareil ne peuvent pas être remplacées. Mettre l'appareil au rebut lorsque les lampes ne fonctionnent plus.

Garantie

Nos produits bénéficient de la garantie légale de deux ans. Vous avez droit à un remplacement ou à un remboursement pour une défaillance majeure et à une indemnisation pour toute autre perte ou dommage raisonnablement prévisible. Vous avez également le droit de faire réparer ou remplacer les appareils si ceux-ci ne sont pas de qualité acceptable et que la défaillance ne constitue pas une défaillance majeure.

LIRE ATTENTIVEMENT
LES INSTRUCTIONS AVANT UTILISATION

ATTENTION TENSION DANGEREUSE

RISQUE DE CHOC ÉLECTRIQUE. LORS DU NETTOYAGE DE L'APPAREIL,VEILLER À BIEN TENIR ÉLOIGNÉ L'APPAREIL DE TOUTE SOURCE D'ÉLECTRICITÉ AVANT DE L'OUVRIR.

Ce produit est de classe 1

Cartons et emballage papier à trier

Les équipements électriques et électroniques font l'objet d'une collecte sélective, votre appareil ne doit pas être éliminé avec les déchets non triés (déchets ménagers) mais doit être envoyé dans des installations de collecte séparées destinées à la valorisation et au recyclage. Se renseigner auprès des autorités locales ou de votre magasin pour connaître les conseils de recyclage

Distribué par - Distributed by - Distribuido por - Gedistribueerd door - Distributo da
SPRL FSCNS -143 avenue Louise - 1050 Ixelles - Belgique
www.nityamlight.com

Garantie 24 mois

Indications à conserver - Indications to keep - Gebruiksaanwijzingen bewaren - Conservar estas indicaciones - Indicazioni da conservare

LDAM_HVG_607 - EAN : 3683080101972
N° de lot : **23112020** Fabriqué en R.P.C